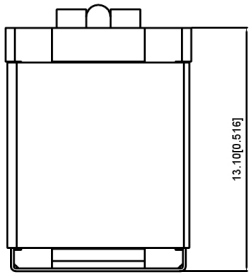

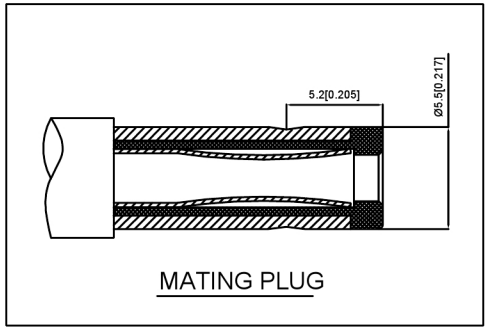

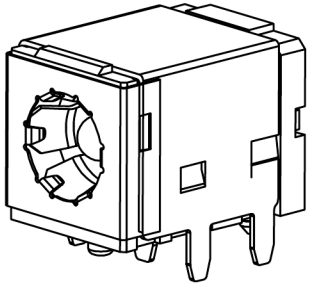

P.C.B LAYOUT

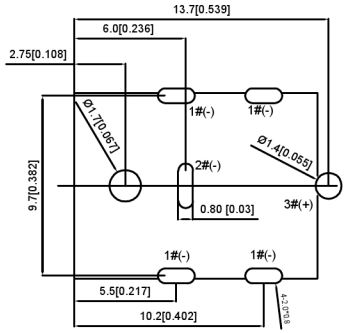

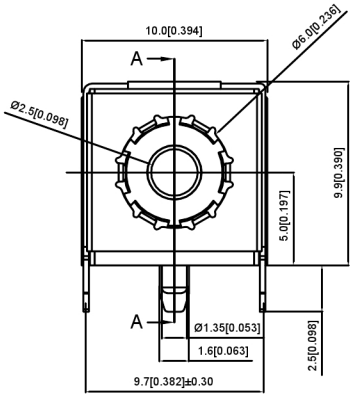

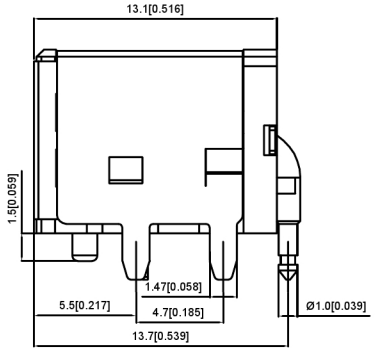

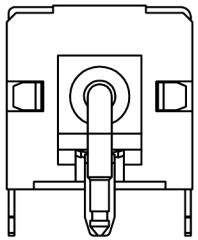

SCHEMATIC

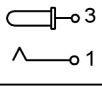

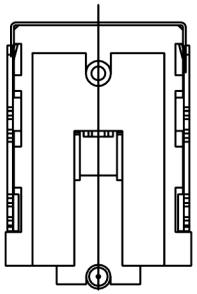

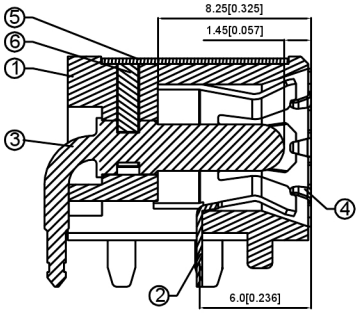

剖面 A-A

SPECIFICATION
规范

1.Rating : DC 20V 10A;
额定值：DC 20V 10A；
2.Contact resistance: 0.03Ω:
接触电阻：0.03Ω：
3.Insulation resistance: ≥100MΩ (DC250V)
绝缘电阻：≥100MΩ（DC250V）
4.Withstand voltage:500V AC
耐压：500V AC
5.Insertion and extraction force:5-40N
插拔力：5-40N
6.life test: 5.000 cycles.
寿命试验：5.000次循环。

广东星坤科技股份有限公司
文件工程章

MARK	DESCRIPTION	DATE	REVISED	APPROVED
Δx				
Δx				
Δx				

REVISIONS

www.helloxkb.com www.helloxkb.com www.xk-dg.cn

UNSPECIFIED TOLERANCES	
ANGLAR	±5°
L≤ 4	±0.2
4<L≤ 16	±0.3
16<L≤ 63	±0.4
L> 63	±0.5

XKB INDUSTRIAL PRECISION CO.,LIMITED

DSND		SCALE: N/A	MODEL TYPE: DC POWER JACK
DWN		VIEW:	PART NO.: DC-042C-Z-2.5-A
CHKD		UNIT: mm/in	DWG NO.:
APPD		SIZE: A4	

WEIGHT	SHEET	REVISIC
	1/1	A0